INDICE

RMX N - RMY N

per impianti di riscaldamento e condizionamento

I circolatori Riello RMX N-RMY N assicurano le migliori prestazioni tecniche ed economiche e sono in grado di risolvere anche i problemi più specifici di ogni impianto, grazie alle fondamentali innovazioni tecnologiche adottate in fase di progettazione. Circolatori adatti per riscaldamento e condizionamento in impianti a circuito chiuso o aperto in abitazioni di piccole dimensioni.

IDENTIFICAZIONE POMPA

R M X - Y

- Monocorpo
- X=Interasse 180 mm
- Y=Interasse 130 mm

3 3 - 2 5 N

- ø raccordo tubazione
- 3 velocità
- Prevalenza (3 m.c.a.) con portata 1 m^3/h

PLUS DI PRODOTTO

Maggiore silenziosità e rendimento grazie al nuovo disegno del corpo.
Limitato consumo di energia elettrica anche alla massima portata, grazie alla girante e al motore di nuova concezione.
Rotore a parti interne completamente inossidabili.
Lubrificazione permanente dei cuscinetti in grafite.
Sfiato automatico dell'aria nella camera del rotore.
Sistema antibloccaggio.
Motore a tre velocità con selettore a 3 posizioni.

VANTAGGI PER L'INSTALLAZIONE/MANUTENZIONE

Corpo pompa intercambiabile con tutti i modelli esistenti sul mercato.
Morsettiera a tenuta.
Facili collegamenti elettrici grazie alla totale accessibilità della morsettiera con vite del coperchio che non può essere persa ed ha la stessa misura delle viti del domino.
Passacavi elettrici a premistoppa.
Spurgo automatico e permanente della camera rotorica.
Tappo rimovibile per il controllo del senso di rotazione.
Pressacavo e condensatore smontabili.
Terra/fase neutro allineati.

DENOMINAZIONE			RMX 33-25N	RMX 33-32N	RMY 33-25N	RMX 43-25N RMX 43-32N	RMY 43-15N RMY 43-25N	RMX 53-25N RMX 53-32N
CODICE			**4322450**	**4322452**	**4322451**	**4322453 4322455**	**4322476 4322454**	**4322475 4322456**
Portata acqua max		m³/h	2,5	2,5	2,5	3,4	3,4	3,8
Prevalenza max		bar	0,45	0,45	0,45	0,55	0,55	0,63
		kPa	45	45	45	55	55	63
Pressione max di esercizio		bar	10	10	10	10	10	10
		kPa	1000	1000	1000	1000	1000	1000
Temperatura min-max di esercizio (acqua)		°C	-10÷+110	-10÷+110	-10÷+110	-10÷+110	-10÷+110	-10÷+110
Temperatura max ambiente		°C	+1÷+40	+1÷+40	+1÷+40	+1÷+40	+1÷+40	+1÷+40
Alimentazione elettrica		V/50Hz	230	230	230	230	230	230
Grado di protezione elettrica		IP	42	42	42	42	42	42
Velocità motore	velocità 1	giri/min	1000	1000	1000	1050	1050	950
	velocità 2	giri/min	1400	1400	1400	1450	1450	1300
	velocità 3	giri/min	1900	1900	1900	1950	1950	1850
Potenza elettrica assorbita	velocità 1	W	30	30	30	40	40	46
	velocità 2	W	46	46	46	60	60	67
	velocità 3	W	65	65	65	88	88	93
Corrente assorbita a 230V	velocità 1	A	0,13	0,13	0,13	0,18	0,18	0,20
	velocità 2	A	0,20	0,20	0,20	0,27	0,27	0,30
	velocità 3	A	0,28	0,28	0,28	0,38	0,38	0,40
Peso		kg	2,35	2,35	2	2,45	2,1	2,6

DENOMINAZIONE			RMY 53-15N RMY 53-25N	RMX 63-32N	RMY 63-15N RMY 63-25N	RMX 70-32N	RMX 80-32N	RMX 100-32N
CODICE			**4322477 4322457**	**4322458**	**4322478 4322459**	**4322461**	**4322460**	**4322462**
Portata acqua max		m³/h	3,8	4,2	4,2	8	6	9
Prevalenza max		bar	0,63	0,72	0,72	0,42	0,78	0,70
		kPa	63	72	72	42	78	70
Pressione max di esercizio		bar	10	10	10	10	10	10
		kPa	1000	1000	1000	1000	1000	1000
Temperatura min-max di esercizio (acqua)		°C	-10÷+110	-10÷+110	-10÷+110	-20÷+120	-20÷+120	-20÷+120
Temperatura max ambiente		°C	+1÷+40	+1÷+40	+1÷+40	+1÷+40	+1÷+40	+1÷+40
Alimentazione elettrica		V/50Hz	230	230	230	230	230	230
Grado di protezione elettrica		IP	42	42	42	42	42	42
Velocità motore	velocità 1	giri/min	950	1050	1050	1700	1200	1040
	velocità 2	giri/min	1300	1550	1550	2370	1800	1490
	velocità 3	giri/min	1850	2250	2250	2700	2460	2220
Potenza elettrica assorbita	velocità 1	W	46	62	62	99	106	130
	velocità 2	W	67	92	92	133	159	196
	velocità 3	W	93	132	132	166	193	240
Corrente assorbita a 230V	velocità 1	A	0,20	0,30	0,30	0,47	0,50	0,61
	velocità 2	A	0,30	0,42	0,42	0,62	0,73	0,89
	velocità 3	A	0,40	0,58	0,58	0,73	0,84	1,06
Peso		kg	2,3	3,4	3,1	4,5	4,2	4,7

LIMITI DI IMPIEGO

Pressione max di esercizio	10 bar
Campo di temperatura	da -10°C a +110°C da -20°C a +110°C (RMX 70÷100)
Classe isolamento	F (155°C)
Grado di protezione	IP 42

DIMENSIONI D'INGOMBRO

(*) I circolatori RMY N vengono forniti con la scatola di comando montata a ore 9; in questa configurazione L=120 mm.

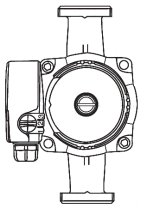

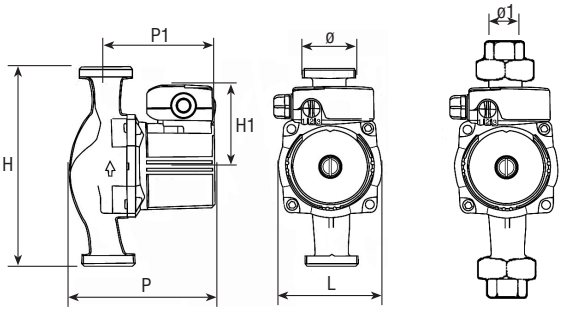

Modello		RMX N 33-25	RMX N 33-32	RMY N 33-25	RMX N 43-25	RMX N 43-32	RMY N 43-15	RMY N 43-25	RMX N 53-25	RMX N 53-32	RMY N 53-15	RMY N 53-25	RMX N 63-32	RMY N 63-15	RMY N 63-25
P	mm	132	132	131	132	132	132	132	132	132	132	132	144	144	144
P1	mm	99	99	97	98	98	98	98	98	98	98	98	111	111	111
H	mm	180	180	130	180	180	130	130	180	180	130	130	180	130	130
H1	mm	73	73	74	77	77	77	77	77	77	77	77	77	77	77
L(*)	mm	93	93	93/120	93	93	93/120	93/120	93	93	93/120	93/120	93	93/120	93/120
Ø		1"1/2	2"	1"1/2	1"1/2	2"	1"	1"1/2	1"1/2	2"	1"	1"1/2	2"	1"	1"1/2
Ø1		1"	1"1/4	1"	1"	1"1/4	1/2"	1"	1"	1"1/4	1/2"	1"	1"1/4	1/2"	1"

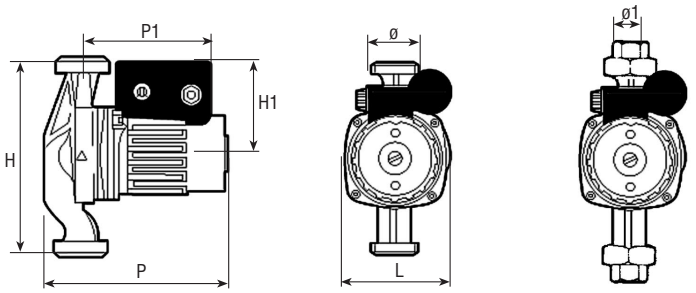

Modello		RMX N 70-32	RMX N 80-32	RMX N 100-32
P	mm	185	177	189
P1	mm	144	138	140
H	mm	180	180	180
H1	mm	84	84	84
L	mm	111	100	122
Ø		2"	2"	2"
Ø1		1"1/4	1"1/4	1"1/4

Sono disponibili da richiedere separatamente:

Coppia bocchettoni BCT 15 per circolatori -15	4322910
Coppia bocchettoni BCT 25 per circolatori -25	4322904
Coppia bocchettoni BCT 32 per circolatori -32	4322906

STRUTTURA

I circolatori d'acqua RMX N/RMY N sono idonei per l'installazione su impianti di riscaldamento e di condizionamento. Il corpo è in ghisa. Il motore è a tre velocità, con rotore bagnato e le parti interne sono inossidabili.
I circolatori hanno un grado di protezione IP42.

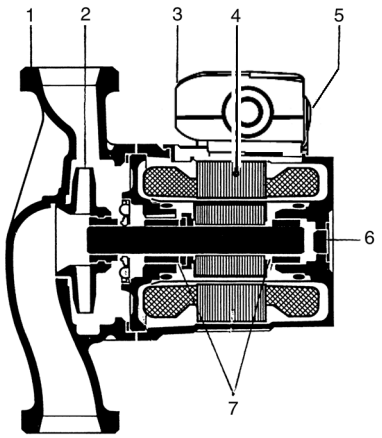

Legenda

1 Corpo circolatore
2 Girante
3 Scatola di comando
4 Motore
5 Selettore di velocità
6 Tappo per il controllo della rotazione e per lo sfiato dell'aria
7 Cuscinetti

INSTALLAZIONE

Per una corretta installazione tenere presente che il circolatore:
- deve essere accessibile per le operazioni di manutenzione
- non deve essere installato nel punto più basso dell'impianto per proteggerlo da eventuali depositi e sporcizia
- deve essere installato con l'asse del motore tassativamente orizzontale.

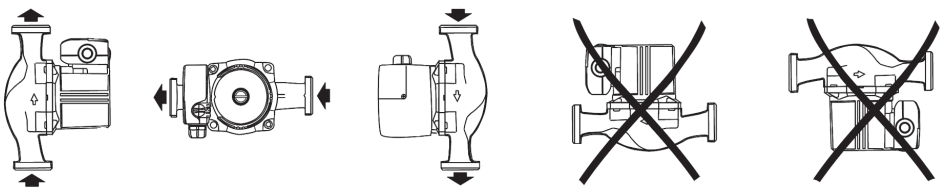

CURVE CARATTERISTICHE

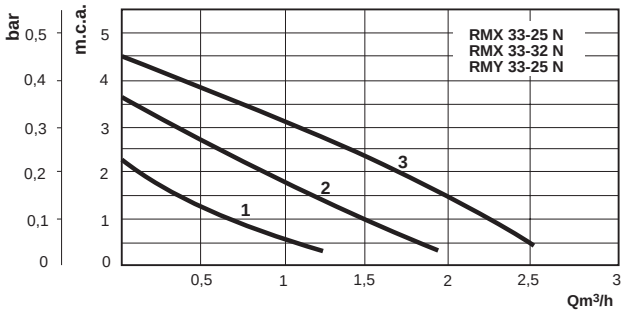

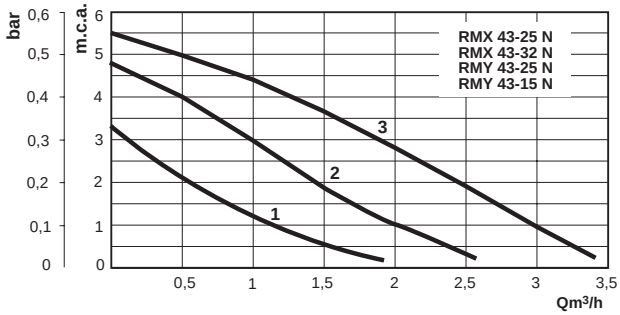

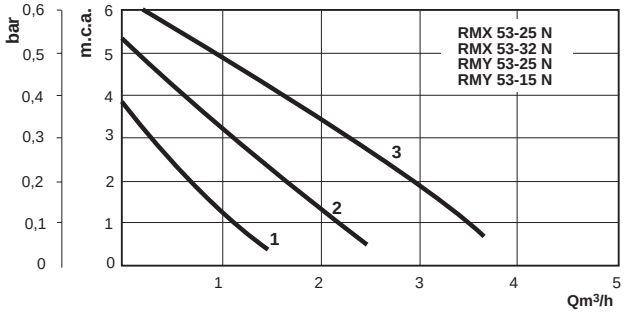

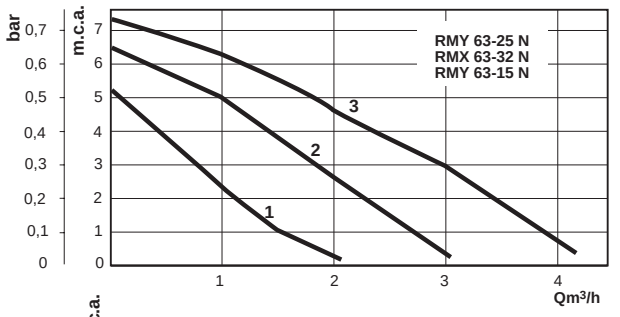

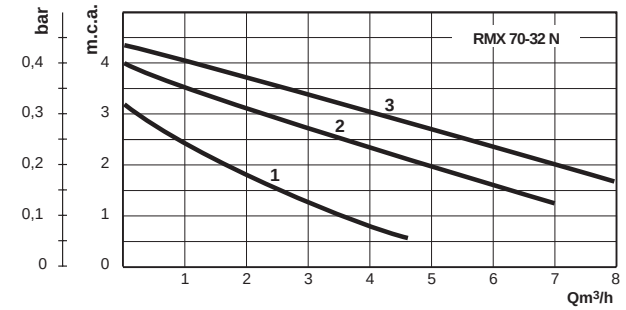

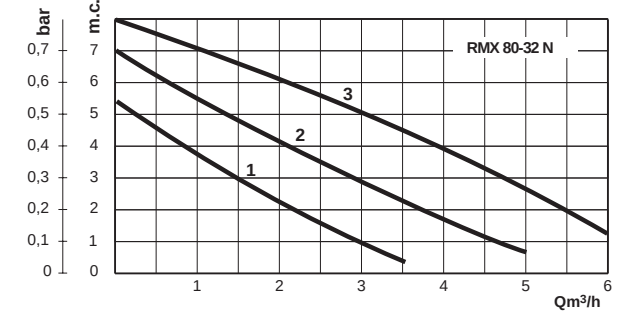

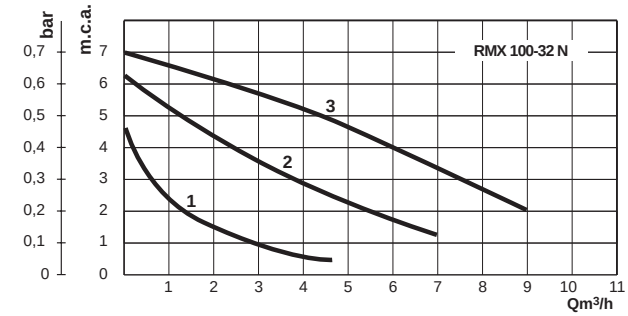

RMX N - RMY N

DESCRIZIONE COSTRUTTIVA PER CAPITOLATO SINTETICO

Circolatori d'acqua monocorpo per impianti di riscaldamento e condizionamento, sia a circuito chiuso che aperto; con camera rotorica bagnata e cuscinetti in grafite lubrificata, adatti a funzionare per temperature d'acqua da -10°C a +110°C (-20°C a +120°C RMX N 70-100).
La pressione massima di esercizio è di 10 bar.

DESCRIZIONE COSTRUTTIVA PER CAPITOLATO

Il circolatore d'acqua monocorpo per impianti di riscaldamento e condizionamento, sia a circuito chiuso che aperto, adatto a funzionare per temperature d'acqua da -10°C a +110°C (-20°C a +120°C RMX N 70-100), è composto da:
- corpo pompa in ghisa con raccordi filettati
- camera rotorica bagnata
- cuscinetti in grafite autolubrificati
- motore elettrico a tre velocità con selettore a 3 posizioni
- rotore a parti interne completamente inossidabili
- sistema antigrippaggio
- tappo per il controllo della rotazione e per lo sfiato dell'aria
- pressione massima di esercizio 10 bar
- conforme alle norme CEI
- grado di protezione elettrica IP 42
- classe di isolamento F (155°C)
- conforme alla direttiva 89/336/CEE (compatibilità elettromagnetica)
- conforme alla direttiva 72/23/CEE (bassa tensione)

MATERIALE A CORREDO

- libretto di istruzione
- certificato di garanzia